RUPES

Вибрационно-передаточные шлифмашины, приспособленные для отсасывания пыли
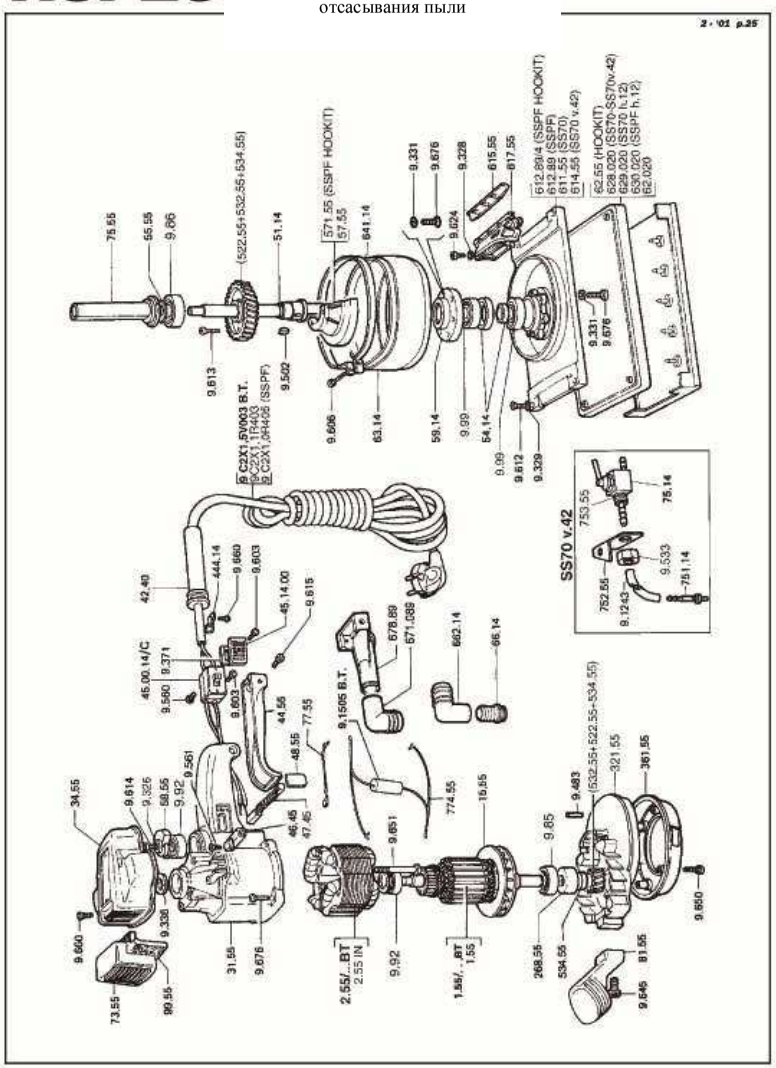
SSPF - SS70 v.42
SS70